Artikel Nr. | *Item no.*	Beschreibung | *Description*	Länge | *Length*
68605	NK SCHU-Kaltgeräte (E/F-C13) 0150 sw NK 106	1500 ± 20
59571	NK SCHU-Kaltgeräte (E/F-C13) 0180 sw NK 106	1800 ± 20
50098	NK SCHU-Kaltgeräte (E/F-C13) 0200 sw NK 106	2000 ± 20

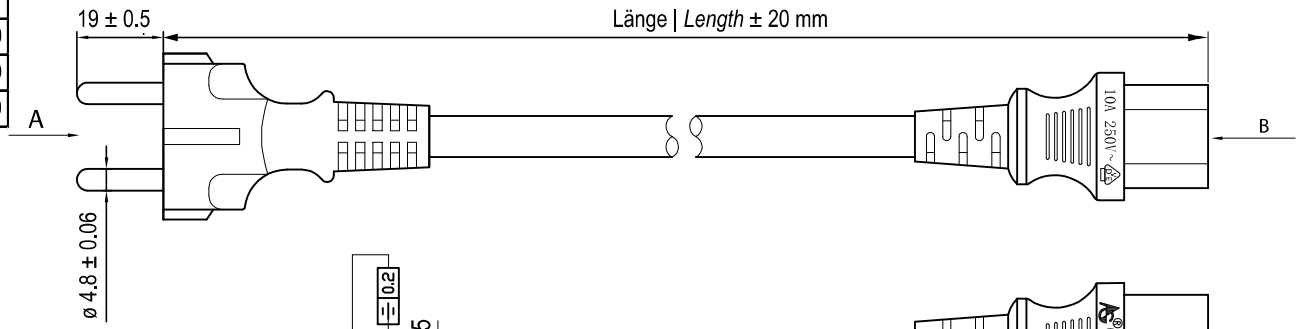

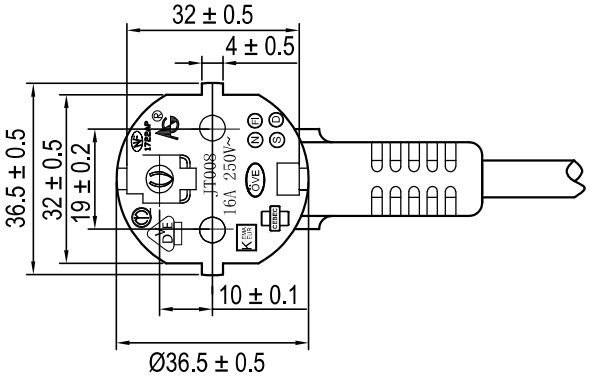

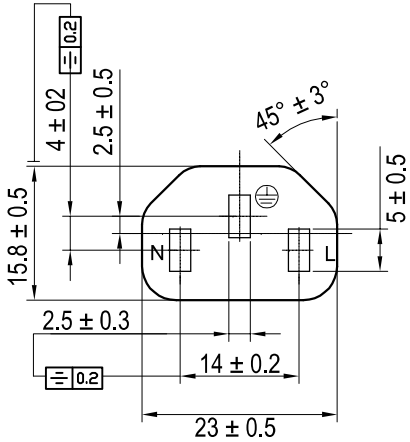

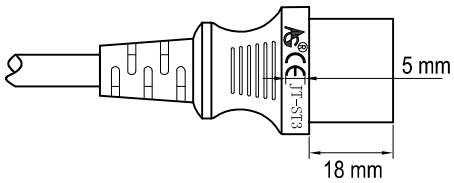

Kaltgeräte-Anschlusskabel, Schwarz

- geeignet für Geräte mit einem Klatgeräteanschluss (C13)
- zum Ersetzen eines gebrauchten Kaltgerätekabels

Anschlüsse:	Schutzkontaktstecker Hybrid (Typ E/F, CEE 7/7) Gerätebuchse C13
Max. Strombelastbarkeit:	10 A
Betriebsspannung:	250 V ~
Max. Leiterwiderstand:	26 Ω/km
Leitungstypenkurzzeichen:	H05-VV-F3G
Innenleiter, Aderquerschnitt:	0,75 mm²
Kabelmantel:	Ø 6,5 ± 0.1 mm
Betriebstemperatur:	-15°C ~ +70°C

IEC Cord, Black

- suitable for units with a hot appliance connection (C16)
- to replace a used hot appliance cable

Connections:	*safety plug hybrid (type E/F, CEE 7/7)* *Device socket C13*
Max. Current capacity:	*10 A*
Operating voltage:	*250 V ~*
Max. Conductor Resistance	*26 Ω/km*
Cable type Designation:	*H05-VV-F3G*
Inner conductor cross-section:	*0.75 mm²*
Cable jacket:	*Ø 6.5± 0.1 mm*
Operating temperature:	*-15°C ~ +70°C*

Änderungen			Datum	Name
Datum	Name	gez.:	14.10.2024	ir
		gepr.:	14.10.2024	ir
		Norm:		

Änderungen vorbehalten / *Subject to change*

Bezeichnung: NK SCHU-Kaltgeräte (E/F-C13) xxx sw NK 106

goobay®

Blatt 1 von 1

Zeichnungs-Nr.: 50098, 59571, 68605